Кран шаровой *полный проход* разборный

11с67п СП.00(01).1

Технические характеристики

Рабочее давление, не более	1,6 МПа; 2,5 МПа; 4,0 МПа
Температура рабочей среды	от -40°С до +180°С (У1) от -60°С до +180°С (ХЛ1)
Рабочая среда	вода, газ, нефтепродукты и другие нетоксичные и неагрессивные среды, нейтральные к материалам деталей крана
Класс герметичности	А ГОСТ 9544, ГОСТ Р 54808
Климатическое исполнение	У1, ХЛ1 ГОСТ 15150
Температура окружающей среды	не ниже -40°С (У1), не ниже -60°С (ХЛ1)
Количество рабочих циклов	не менее 10 000
Полный срок службы	не менее 10 лет
Присоединение к трубопроводу	под приварку
Управление	рычаг
Краны изготовлены в соответствии с	ГОСТ 28343 (ИСО7121)
Строительные длины	ГОСТ 28908, ГОСТ 3706 (ИСО5752)
Концы под приварку в соответствии с	ГОСТ 16037

Возможно изготовление арматуры с учетом специальных требований заказчика, не противоречащих требованиям действующих стандартов.

Назначение и область применения

Краны шаровые с концами под приварку предназначены для установки в качестве запорного устройства, перекрывающего потоки жидких и газообразных рабочих сред на трубопроводах в системах водо- и газоснабжения, предприятиях теплоэнергетики, в химической, нефтеперерабатывающей, газовой и других отраслях промышленности.

Конструкция

Кран шаровой разборный. Полный проход. Исполнение под приварку. Сварной корпус из углеродистой стали. Свободно плавающий шар уплотняется фторопластовыми седлами. Шпиндель, с защитой от выталкивания, уплотняется фторопластовыми кольцами, зажатыми втулкой. Составные части корпуса уплотняются прокладками. Управление краном производится вручную поворотом рычага на 90° до упоров. Положение рычага является указателем открытия-закрытия крана. В открытом положении крана рычаг расположен вдоль оси трубопровода. Положение крана при монтаже на трубопроводе - произвольное, с потоком рабочей среды в любом направлении.

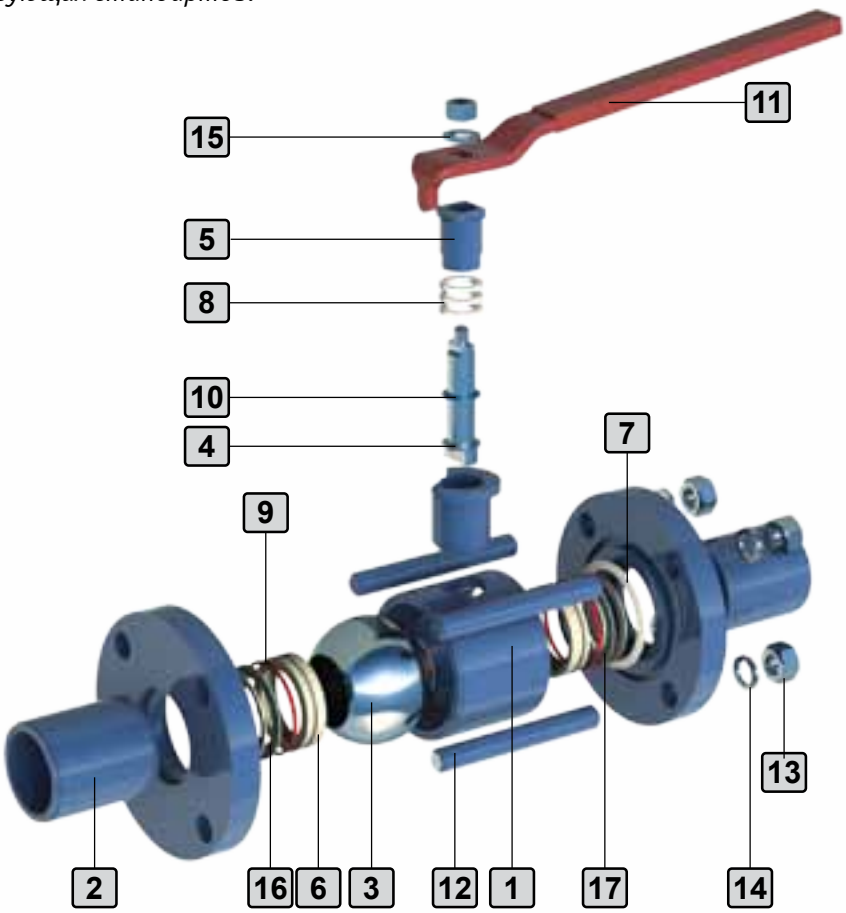

График давление/температура

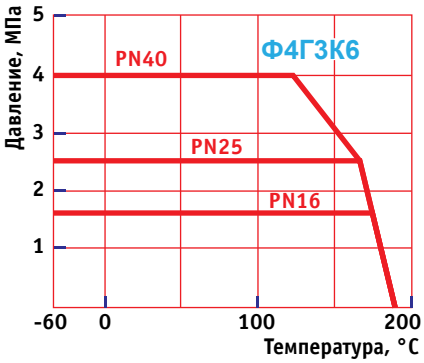

Материалы основных деталей

		11с67п СП.00 (У1)	11с67п СП.01 (ХЛ1)
1	Корпус	Сталь20	09Г2С
2	Патрубки под приварку	Сталь20	09Г2С
3	Шар	12Х18Н10Т	
4	Шпиндель	20Х13	14Х17Н2
5	Втулка нажимная	Сталь20	09Г2С
6	Седло	Фторопласт Ф4Г3К6	
7	Прокладка	Gambit	
8	Уплотнение шпинделя	Фторопласт Ф4Г3К6	
9	Кольцо уплотнительное	Резина РТС-002 мчп	
10	Кольцо	Фторопласт Ф4Г3К6	
11	Рычаг	Ст3	
12	Шпилька	Сталь35	14Х17Н2
13	Гайка	Сталь35	14Х17Н2
14	Шайба пружинная	65Г	
15	Шайба	Ст3	
16	Пружина тарельчатая	60С2А	
17	Кольцо опорное	Ст3	

Предприятие оставляет за собой право вносить конструктивные изменения в процессе работы над совершенствованием продукции.

Основные размеры и масса

Обозначение		DN	L	D	A	T	L1	H	Dmin	Масса	Kv
		PN16	мм							кг	
11с67п СП.00.1.016.010	11с67п СП.01.1.016.010	10	130	16	90	3	165	93	9	1,65	6
11с67п СП.00.1.016.015	11с67п СП.01.1.016.015	15	130	21	95	3	165	93	12,5	1,8	16,3
11с67п СП.00.1.016.020	11с67п СП.01.1.016.020	20	150	26	105	3	165	100	17	2,25	29,5
11с67п СП.00.1.016.025	11с67п СП.01.1.016.025	25	160	32	115	4	165	105	24	3,15	43
11с67п СП.00.1.016.032	11с67п СП.01.1.016.032	32	180	42	135	5	227	135	30	5,3	89
11с67п СП.00.1.016.040	11с67п СП.01.1.016.040	40	200	47	145	5	280	142	37	6,25	230
11с67п СП.00.1.016.050	11с67п СП.01.1.016.050	50	230	60	160	6	310	147	48	9,2	265
11с67п СП.00.1.016.065	11с67п СП.01.1.016.065	65	290	76	180	6	310	159	64	11,5	540
11с67п СП.00.1.016.080	11с67п СП.01.1.016.080	80	310	89	195	6	366	173	75	16,3	873
11с67п СП.00.1.016.100	11с67п СП.01.1.016.100	100	350	114	230	8	665	184	98	28,2	1390
11с67п СП.00.1.016.125	11с67п СП.01.1.016.125	125	400	133	272	8	665	200	123	38,7	1707
11с67п СП.00.1.016.150	11с67п СП.01.1.016.150	150	480	160	310	8	665	217	148	53	2024
11с67п СП.00.1.016.200	11с67п СП.01.1.016.200	200	600	219	395	8	1090	270	195	95,7	2720

Обозначение		DN	L	D	A	T	L1	H	Dmin	Масса	Kv
		PN25	мм							кг	
11с67п СП.00.1.025.010	11с67п СП.01.1.025.010	10	130	16	90	3	165	93	9	1,75	6
11с67п СП.00.1.025.015	11с67п СП.01.1.025.015	15	130	21	95	3	165	93	12,5	1,85	16,3
11с67п СП.00.1.025.020	11с67п СП.01.1.025.020	20	150	26	105	3	165	100	17	2,25	29,5
11с67п СП.00.1.025.025	11с67п СП.01.1.025.025	25	160	32	115	4	165	105	24	3,15	43
11с67п СП.00.1.025.032	11с67п СП.01.1.025.032	32	180	42	135	5	227	135	30	5,3	89
11с67п СП.00.1.025.040	11с67п СП.01.1.025.040	40	200	47	145	5	280	142	37	6,25	230
11с67п СП.00.1.025.050	11с67п СП.01.1.025.050	50	230	60	160	6	310	147	48	9,2	265
11с67п СП.00.1.025.065	11с67п СП.01.1.025.065	65	290	76	180	6	310	159	64	12,1	540
11с67п СП.00.1.025.080	11с67п СП.01.1.025.080	80	310	89	195	6	366	173	75	16,3	873
11с67п СП.00.1.025.100	11с67п СП.01.1.025.100	100	350	114	250	8	665	184	98	33,4	1390
11с67п СП.00.1.025.125	11с67п СП.01.1.025.125	125	400	133	290	8	665	200	123	47	1707
11с67п СП.00.1.025.150	11с67п СП.01.1.025.150	150	480	160	318	8	665	217	148	58,1	2024
11с67п СП.00.1.025.200	11с67п СП.01.1.025.200	200	600	219	395	8	1090	270	195	100,7	2720
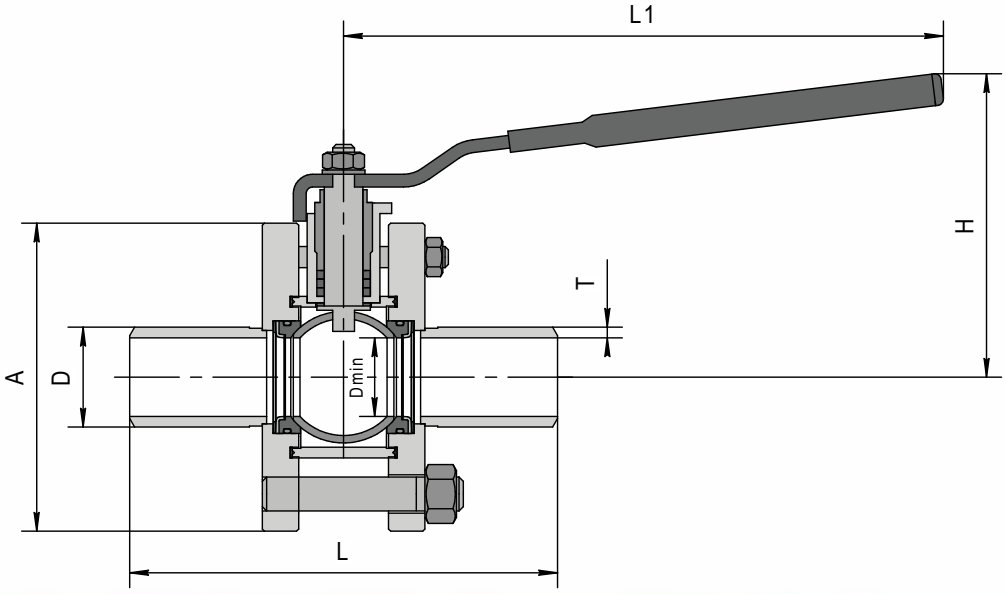
Обозначение		DN	L	D	A	T	L1	H	Dmin	Масса	Kv
		PN40	мм							кг	
11с67п СП.00.1.040.010	11с67п СП.01.1.040.010	10	130	16	90	3	165	93	9	1,9	6
11с67п СП.00.1.040.015	11с67п СП.01.1.040.015	15	130	21	95	3	165	93	12,5	2	16,3
11с67п СП.00.1.040.020	11с67п СП.01.1.040.020	20	150	26	105	3	165	100	17	2,25	29,5
11с67п СП.00.1.040.025	11с67п СП.01.1.040.025	25	160	32	115	4	165	105	24	3,15	43
11с67п СП.00.1.040.032	11с67п СП.01.1.040.032	32	180	42	135	5	227	135	30	4,6	89
11с67п СП.00.1.040.040	11с67п СП.01.1.040.040	40	200	47	145	5	280	142	37	6,3	230
11с67п СП.00.1.040.050	11с67п СП.01.1.040.050	50	230	60	158	6	310	147	48	9,2	265
11с67п СП.00.1.040.065	11с67п СП.01.1.040.065	65	290	76	180	6	310	159	64	13,4	540
11с67п СП.00.1.040.080	11с67п СП.01.1.040.080	80	310	93	195	8	366	173	75	20,5	873
11с67п СП.00.1.040.100	11с67п СП.01.1.040.100	100	350	114	250	8	665	184	98	34,3	1390
11с67п СП.00.1.040.125	11с67п СП.01.1.040.125	125	400	133	290	8	665	200	123	47	1707
11с67п СП.00.1.040.150	11с67п СП.01.1.040.150	150	480	160	325	10	665	217	148	65,4	2024